BSI-D121

Купольная сетевая видеокамера

- 1/2.7” 2МП Высокочувствительная матрица
- Поддержка H265 и H265+ кодеков
- 30 к/с при разрешении 1080P(1920×1080)
- Ultra WDR(140dB)
- Функции видео аналитики
- Поддержка карточек Micro SD объемом до 128GB
- 2.7мм x 13.5мм варифокальный объектив с ручным управлением
- Дальность интеллектуальной подсветки до 30 метров
- IP67,IK10, POE

Описание камеры

Варифокальная двух-мегапиксельная камера сочетает в себе минимум необходимых функции для современной системы видеонаблюдения. Варифокальный объектив с широким диапазоном фокусных расстояний от 2.7 мм до 13.5 мм, сенсор Sony обеспечивающий отличную светочувствительность в условиях низкой освещенности. Функция WDR и Интеллектуальная подсветка позволят сохранить информативность изображения в любой ситуации. Специальный герметичный корпус способствует работе камеры на улице и при низких температурах.

Особенности

Продвинутое кодирование (H.265+)

Специальные алгоритмы сжатия видео изображения при условии поддержки этого типа кодирования на сервере способны сэкономить до 50% места в архиве

Широкий динамический диапазон

Ultra WDR по сравнению с обычным WDR сохраняет информативность изображения при еще большей контрастности между темными и светлыми участками сцены.

Видео аналитика

Встроенные в камеру функции видео аналитики, такие как, пересечения линии и вторжения в область, позволяют расширить возможности использования системы видеонаблюдения и значительно улучшить работу операторов таких систем

Интеллектуальная подсветка

Подсветка до 30м, умеет регулировать мощность светодиодов и таким образом не засвечивает объекты приблизившиеся в плотную к камере

Технические характеристики камеры

Основные

Матрица	1/2.7” 2МП Sony progressive CMOS
Эффективных пикс.	1920(гор) x1080(верт)
Режимы затвора	Авто/Ручная, 1/3~1/100000с
Минимальная освещенность	0.006Лк/F1.4(Цвет,1/3s) 0.05Лк/F1.4(Цвет,1/30s) 0Лк/F1.4(Ик вкл.)
Соотношение сигнал\шум	Более 50dB
Дальность ИК подсветки	До 30м
Управление ИК	Автоматически / В ручном режиме
ИК диоды	2

Объектив

Фокусное расстояние	2.7мм~13.5мм
Максимальная апертура	F1.4
Угол обзора	гор:106°~29°, верт:57°~17°
Управление обьективом	Ручное
Минимальное расстояние	0.3м

Интелектуальные функции

тревожных бытий	Обнаружение движения, потеря изображения, изменение сцены, потеря соединения, конфликт адресов, попытка нелегального входа,неисправность хранилища
Интеллектуальные функции	Пересечение линии, вторжение в область

Видео

Зжатие	H.265/H.264H/MJPEG(Sub Stream)
Интеллектуальные кодаки	Поддерживает H.265+/H.264+
Кол-во потоков	2
Разрешение	1080P(1920×1080)/1.3M(1280×960)/ 720P(1280×720)/D1(704×576/704×480)/ VGA(640×480)/CIF(352×288/352×240)
Параметры потоков	Основной поток: макс. 1080P при 30к/с Доп. поток: макс. D1 при 30к/с
Режимы битрейт	постоянный/переменный
день/ночь	Авто(АРД) / Цветной / Ч.Б.
Режимы обработки изобр.	BLC / HLC / WDR(140dB)
Режимы баланса белого	Авто/В помещ./Улич. фонарь/Улица/Ручное
Регулировка усиления	Авто/В ручную
Шумоподавление	3D DNR
Обнаружение движения	Вкл. / Выкл. (4 независимых зоны)
ROI	Вкл. / Выкл. (4 независимых зоны)
Электронная стабилизация изображения	Нет
Интеллектуальная подсветка	Да
Цифровое увеличение	16x
Переворот изображения	0°/90°/180°/270°
Зеркалирование изображения	Вкл. / Выкл.
Приватные зоны	Вкл. / Выкл.

Сеть

Подключение	RJ-45 (10/100Base-T)
Протоколы	HTTP;HTTPs;TCP;ARP;RTSP;RTP;RTCP;UDP;SMTP; FTP;DHCP;DNS;DDNS;PPPoE;IPv4/v6;QoS;UPnP; NTP;Bonjour;IEEE 802.1x;Multicast;ICMP;IGMP; TLS
Onvif	V 2.4
Режимы передачи	Unicast / Multicast
Макс. польз.	10 / 20
Хранилище	NAS ПК Micro SD Card 128GB
Web	IE, Chrome, Firefox, Safari
Мобильные системы	IOS, Android

Питание

Типы питания	DC12V,PoE (IEEE 802.3af)
Потребление	<7W

Физ. параметры

Рабочие условия	-40° C ~ +60° C
Пыле влагозащита	IP67

Корпус

Материал	Силумин
Размеры	ф122мм×88.9мм
Вес	0.4кг
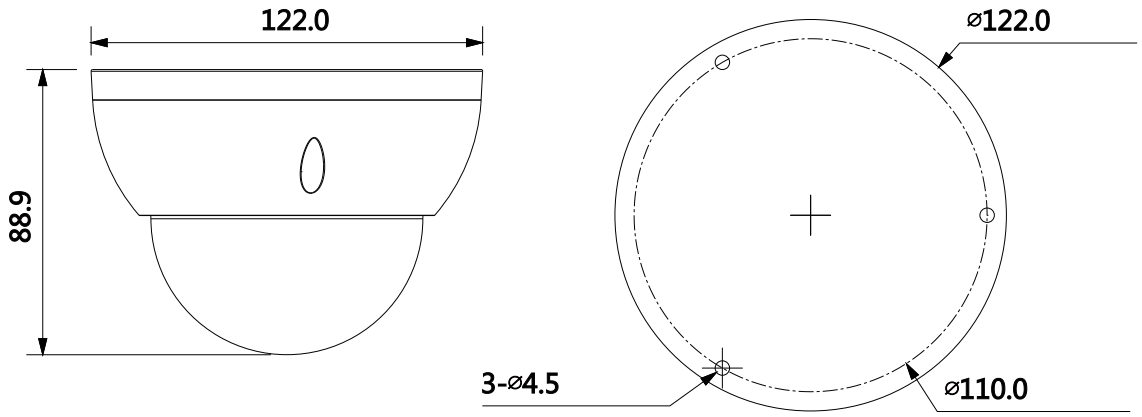
Размеры